ダイドードリンコカップ

第33回御所招待少年サッカー大会（4年生の部）

《8人制実施要項》

1. 期　日	2017年4月30日（日）
2. 会　場	御所市民運動公園競技場（フットサルコート側）
3. 参加資格	4年生以下で編成されたチーム。
4. 参加チーム	八幡（愛知県）・JSC SAKAI（大阪府）・古市南(大阪府)・下田(奈良県) 王寺(奈良県)・八木（奈良県）・五條(奈良県)・御所(奈良県)
5. 試合方法	12分－3分－12分　ｻﾄﾞﾝﾃﾞｽPK（決勝戦のみ3分－3分延長→PK）
6. 表　彰	1位（盾・ﾒﾀﾞﾙ12個）～3位（盾）、敢闘賞。全チームに参加記念賞。
7. 審　判	1人制相互審判（審判服着用）でお願いします。

大　会　最　終　結　果

※ 審判：勝−主審（1試合目は2試合目のチーム）

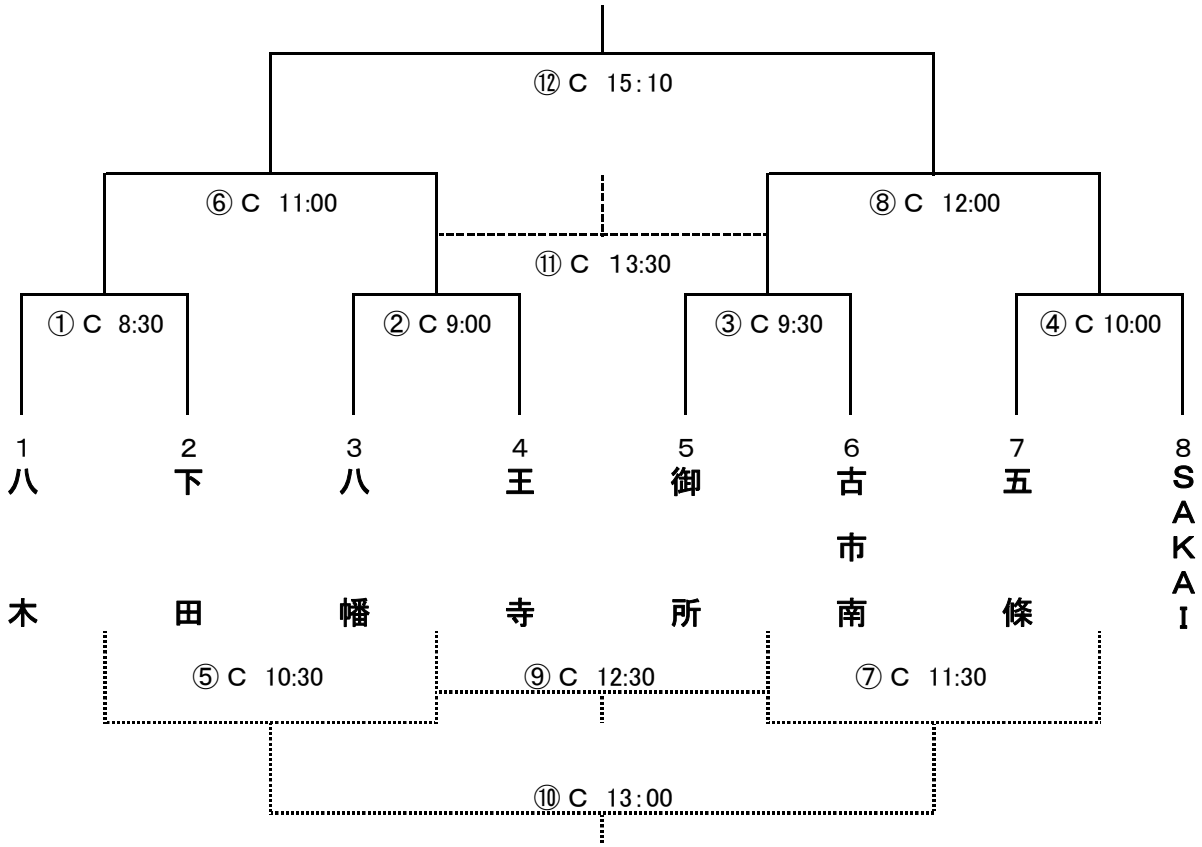

☆ボールリフティング大会　《6年生の部・4年生の部》

と き　14:40～15:00（決勝戦前）　上位1～10位に記念グッズ

☆　閉会式（表彰式）　決勝戦終了後　16：00頃